转向灯、危险报警灯

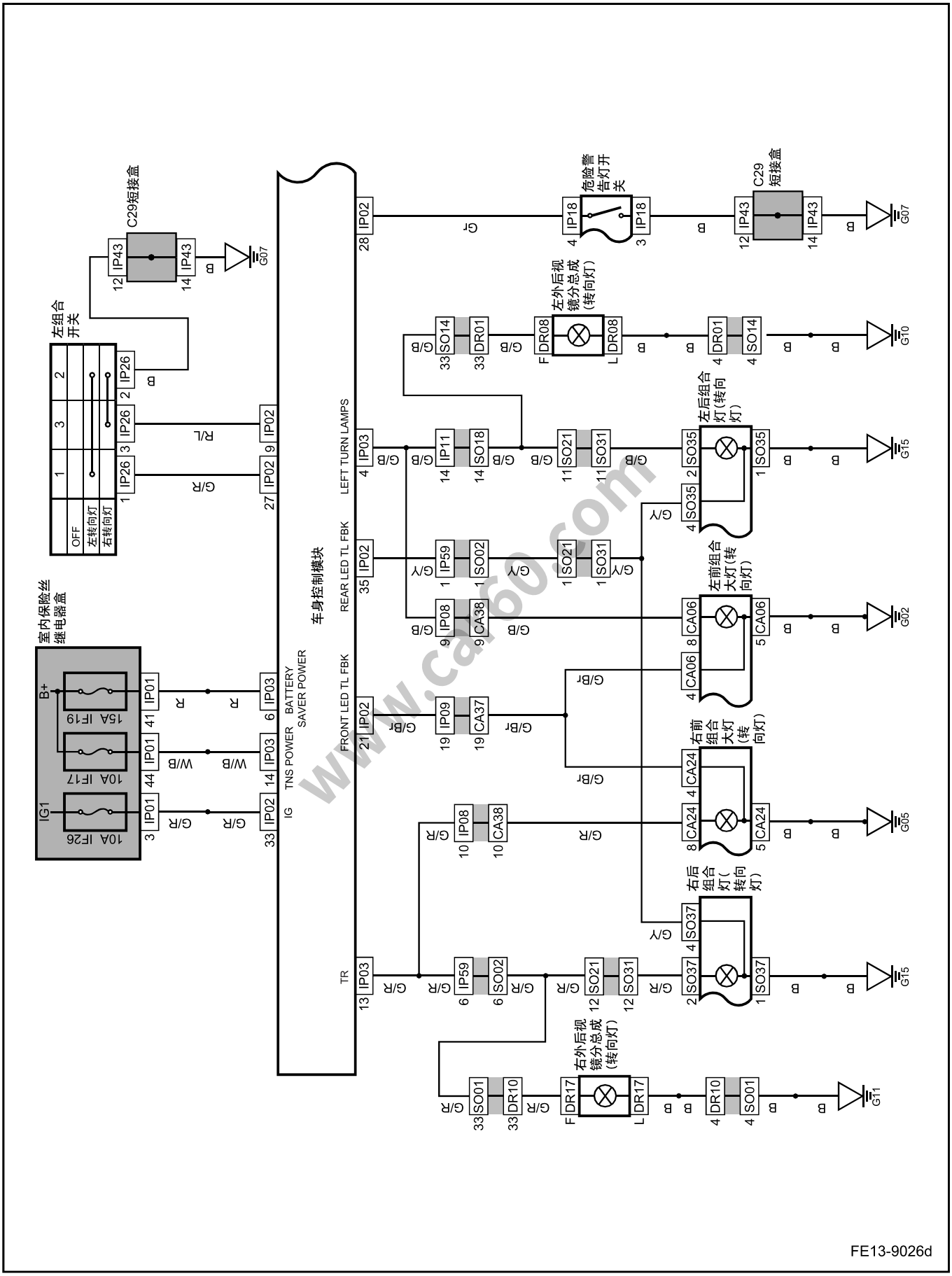

www.ca60.com